図	面	来	歴

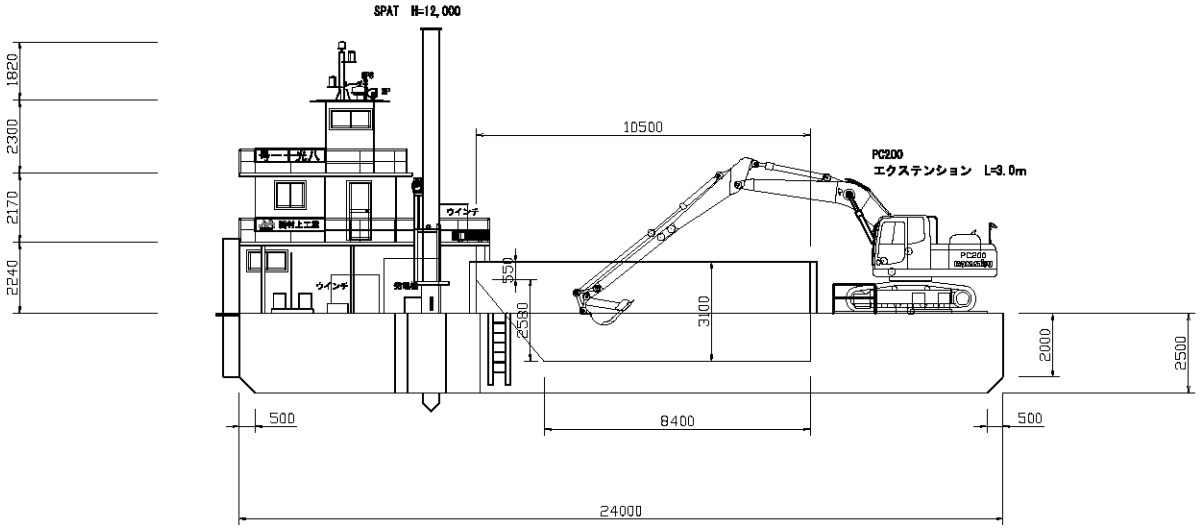

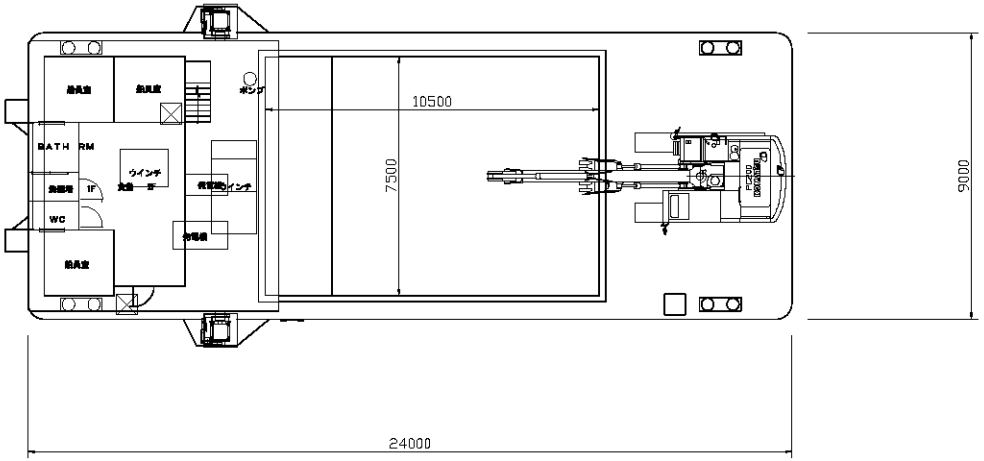

PRINCIPAL DIMENSIONS

LENGTH (O.A)	24.00m
BREADTH (MLD)	9.00m
DEPTH (MLD)	2.50m
SPAT	12.00m

積載量
[10.5×0.55+ (10.5+8.40) 1/2×2.55] ×7.5=224m3

船 主	御村上工業殿
船 名	八 光 十 一 号

一般配置図

縮 尺	1/100

熊本県宇城市三角町大字波多284
(株)桃崎造船鉄工所

設計部	部長	課長	係長	検図	製図

製図年月日	
出図 番 号	
年 月 日	
図 面 番 号	